PRZEKRÓJ POPRZECZNY

SKALA 1:50

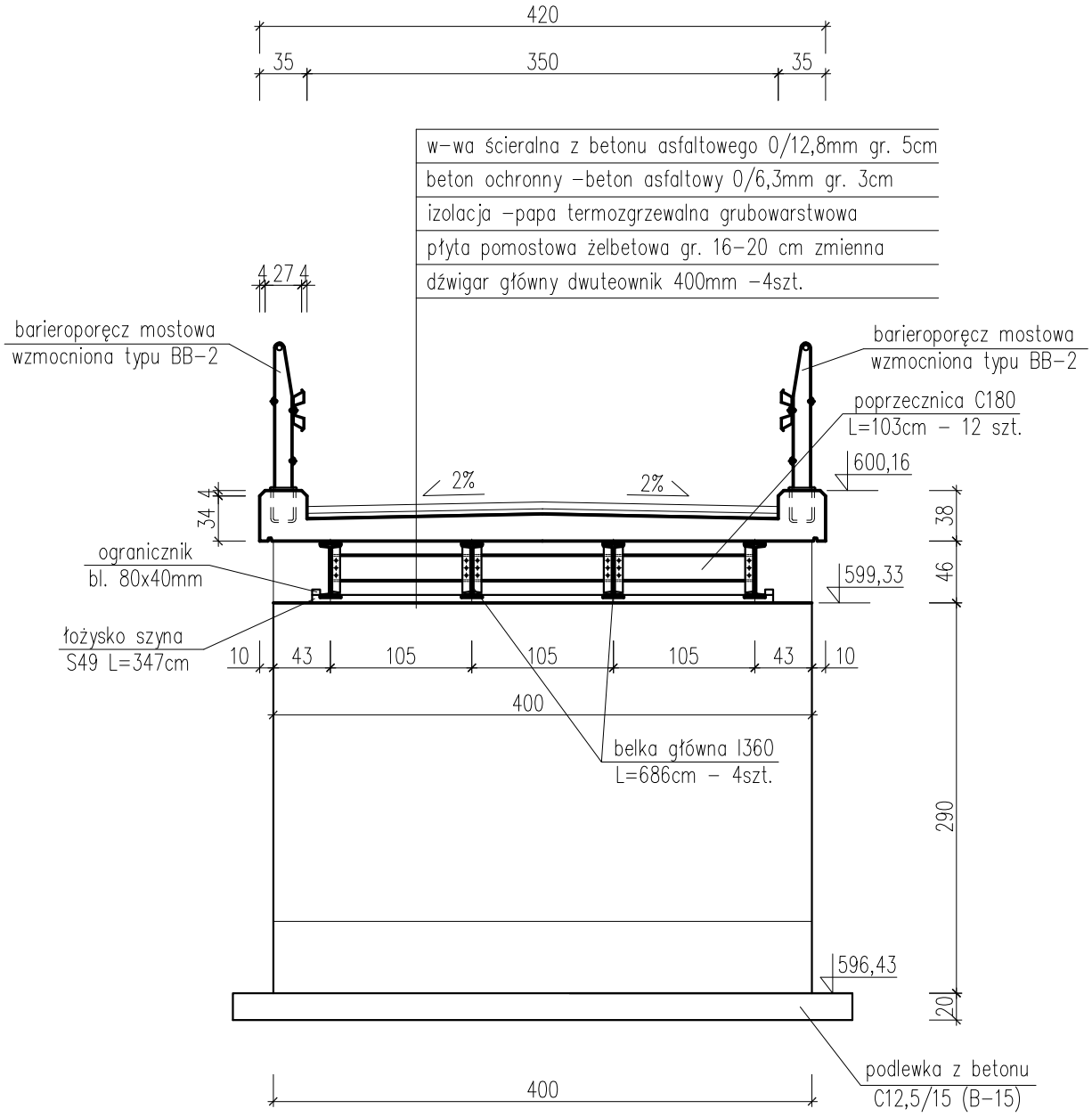

Elementy żelbetowe:
Beton C25/30 (B-30)
Stal A-II (18G2)

UWAGA! Wszystkie wymiary sprawdzić na placu budowy

pracownia projektowa KBN PROJEKT	TEMAT OPRACOWANIA: ODBUDOWA MOSTU GMINNEGO DO HODRASA USZKODZONEGO PODCZAS POWODZI W 2010R.	
LOKALIZACJA: DZIAŁKI NR 9414/13, 9339/5 - OBRĘB EWID. KOSZARAWA		
INWESTOR: GMINA KOSZARAWA KOSZARAWA 19, 34-332 KOSZARWA		RYS. NR B-5
STADIUM: PROJEKT BUD.-WYK.	BRANŻA: KONSTRUKCJA	SKALA 1:50
NAZWA RYSUNKU: PRZEKRÓJ POPRZECZNY		DATA: IV 2013 r.
PROJEKTANT:	inż. Mariusz Mirocha upr. nr SLK/07972/POOK/05 specj. konstr.-bud.	PODPIS:
PROJEKTANT:	mgr inż. Arkadiusz Krzesak upr. nr SLK/2182/PWOK/08 specj. konstr.-bud.	PODPIS: